DATENBLATT

Netzwerk-Kameras der AXIS M32-Serie

Unauffällige und erschwingliche Fixed-Dome-Kameras für die professionelle Videoüberwachung.

- Hervorragende Bildqualität
- Mehrere H.264-Videoströme
- Power over Ethernet
- Pixelzähler
- Intelligente Videofunktionen

Die AXIS M32-Serie umfasst mehrere kostengünstige und kompakte Fixed-Dome Netzwerk-Kameras und eignet sich hervorragend für unauffällige, manipulationssichere und vandalismusgeschützte Überwachungslösungen, z. B. in Einzelhandelsgeschäften und Schulen. Sie verfügen über nützliche Funktionen wie Power over Ethernet, ein Varifokusobjektiv und einen Pixelzähler.

Die Kameras der AXIS M32-Serie liefern dank progressiver Abtastung eine ausgezeichnete Bildqualität mit hoher Auflösung. Die Modelle AXIS M3204 und AXIS M3204-V bieten eine 1-Megapixel- bzw. HDTV 720p-Auflösung, das Modell AXIS M3203/-V bietet SVGA-Auflösung. Es können mehrere H.264-Videoströme sowie Motion JPEG-Videoströme entweder mit voller Bildrate oder individuell optimiert für unterschiedliche Qualitätsanforderungen und Bandbreitenbeschränkungen bereitgestellt werden.

Die moderne Mechanik der AXIS M32 Netzwerk-Kameras ermöglicht die flexible Anpassung des Sichtfelds der Kamera, was die die Installation erleichtert. Die Stromversorgung der Kameras kann per Power over Ethernet über das Netzwerk erfolgen, sodass die kostspielige Installation von Stromkabeln entfällt.

Bei den vandalismussicheren Modellen AXIS M3203-V und AXIS M3204-V sowie AXIS M3203 und AXIS M3204 mit manipulationsgeschütztem Gehäuse handelt es sich um Fixed-Dome-Kameras, die speziell für eine unauffällige Videoüberwachung in gefährdeten Innenräumen ausgelegt sind.

Mithilfe des Pixelzählers kann der Kameramonteur sicherstellen, dass die Pixelauflösung eines Objekts oder Gesichts den behördlichen Bestimmungen bzw. den speziellen Kundenanforderungen für die Identifikation entspricht.

Weitere Ausstattungsmerkmale der AXIS M32-Serie sind intelligente Funktionen, wie z. B. Videobewegungserkennung und Erkennung von Kameramanipulationsversuchen wie Versperren oder Besprühen.

HDTV NETWORK VIDEO

41248/DE/R3/1207

Technische Daten – Netzwerk-Kameras der AXIS M32-Serie

Camera	
Kamera	**AXIS M3203**: SVGA-Auflösung, manipulationsgeschütztes Gehäuse **AXIS M3203-V**: SVGA-Auflösung, vandalismusgeschütztes Gehäuse **AXIS M3204**: 1 MP/HDTV 720p, manipulationsgeschütztes Gehäuse **AXIS M3204-V**: 1 MP/HDTV 720p, vandalismusgeschütztes Gehäuse
Bildsensor	1/4" RGB CMOS/progressive Abtastung
Objektiv	**AXIS M3203/-V**: Varifokus 2,8 – 10 mm, 66° – 18° Sichtwinkel*, F1,7, feste Blende **AXIS M3204/-V**: Varifokus 2,8 – 10 mm, 80° – 22° Sichtwinkel*, F1,7, feste Blende *horizontaler Sichtwinkel
Licht-empfindlichkeit	0,9 bis 100000 Lux, F1,7
Verschlusszeit	1/24500 s bis 1/6 s
Einstellbarer Kamerawinkel	Schwenken 360°, Neigen 170°, Ausrichtung 340°
Schwenken/ Neigen/Zoomen	Digitales PTZ, Positionierungsvoreinstellungen, Rundgangüberwachung

Video	
Video-komprimierung	H.264 (MPEG-4 Teil 10/AVC) Motion JPEG
Auflösungen	**AXIS M3203/-V**: 800 x 600 bis 160 x 90 **AXIS M3204/-V**: 1280x800 bis 160x90* *1440x900 (1.3 MP) skalierbare Auflösung möglich via VAPIX®
Bildrate H.264	30 Bilder/s bei allen Auflösungen
Bildrate Motion JPEG	30 Bilder/s bei allen Auflösungen
Video-Streaming	Mehrere einzeln konfigurierbare H.264- und Motion JPEG-Videoströme Bildrate und Bandbreite steuerbar VBR/CBR H.264
Bildeinstellungen	Komprimierung, Farbe, Helligkeit, Schärfe, Kontrast, Weißabgleich, Belichtungssteuerung, Belichtungszonen, Gegenlichtausgleich, Feineinstellung des Verhaltens bei schwachem Licht, Spiegelung von Bildern Rotation – beinhaltet Corridor Format Text- und Bild-Overlay, Privatzonenmaske

Netzwerk	
Sicherheit	Kennwortschutz, IP-Adressfilter, HTTPS**.Verschlüsselung, Digest-Authentifizierung, Benutzerzugriffsprotokoll
Unterstützte Protokolle	IPv4/v6, HTTP, HTTPS**, QoS Layer 3 DiffServ, FTP, CIFS/SMB, SMTP, Bonjour, UPnP™, SNMPv1/v2c/v3(MIB-II), DNS, DynDNS, NTP, RTSP, RTP, TCP, UDP, IGMP, RTCP, ICMP, DHCP, ARP, SOCKS

***Dieses Produkt enthält Software, die vom OpenSSL Project zur Verwendung im OpenSSL Toolkit entwickelt wurde. (www.openssl.org)*

Systemintegration	
Anwendungs-programmier schnittstelle	Offene API für Softwareintegration, einschließlich der ONVIF-Spezifikation, die unter www.onvif.org verfügbar ist, sowie VAPIX® und AXIS Camera Application Platform von Axis Communications, Spezifikationen verfügbar unter www.axis.com Unterstützt das AXIS Video Hosting System (AVHS), das den Kameraanschluss mit einem Mausklick ermöglicht
Intelligentes Video	Videobewegungserkennung, aktiver Manipulationsalarm Unterstützung für AXIS Camera Application Platform, was die Installation zusätzlicher Anwendungen ermöglicht
Alarmauslösung	Intelligentes Video
Alarmereignisse	Datei-Upload über FTP, HTTP und E-Mail, Benachrichtigung per E-Mail, HTTP und TCP, Aktivierung externer Ausgänge, Aufzeichnung von Video und Audio auf Edge Storage, Vor-/Nachalarm-Videopuffer
Daten-Streaming	Ereignisdaten
Integrierte Installationshilfen	Pixelzähler

Allgemein	
Gehäuse	Transparente Polykarbonatabdeckung Innere Kameraeinheit aus Metall mit metallgekapselter Elektronik Farbe: Weiß NCS S 1002-B **AXIS M3203/M3204**: Manipulationsgeschütztes Kunststoffgehäuse **AXIS M3203-V/M3204-V**: Metallgehäuse, schlagfest bis 1000 kg
Speicher	128 MB RAM, 128 MB Flash
Stromversorgung	Power over Ethernet (IEEE 802.3af) Klasse 2 (max. 4,2 W)
Anschlüsse	RJ-45 10BASE-T/100BASE-TX PoE
Edge Storage	Unterstützt Aufzeichnen direkt auf eine Netzwerkfreigabe, (Network attached Storage oder File-Server)
Betriebs-bedingungen	0 °C bis 50 °C Relative Luftfeuchtigkeit 15 bis 85 % (nicht kondensierend)
Zulassungen	EN 55022 Klasse B, EN 61000-3-2, EN 61000-3-3, EN 55024, FCC Teil 15 Abschnitt B Klasse B, ICES-003 Klasse B, VCCI Klasse B, C-Tick AS/NZS CISPR 22, EN 60950-1, KCC Klasse B, UL
Gewicht	**AXIS M3203/M3204**: 430 g **AXIS M3203-V/M3204-V**: 580 g
Im Lieferumfang enthaltenes Zubehör	Installationsanleitung, CD mit Installationsprogrammen und Aufzeichnungssoftware , Schlüssel für manipulationssichere Schrauben, Windows-Decoder-Lizenz für 1 Benutzer
Software zur Videoverwaltung	AXIS Camera Companion (im Lieferumfang), AXIS Camera Station und Video Management Software von Axis' Application Development Partners (nicht im Lieferumfang). Mehr Informationen unter: www.axis.com/products/video/software/

Weitere Informationen finden Sie unter www.axis.com

Abmessungen

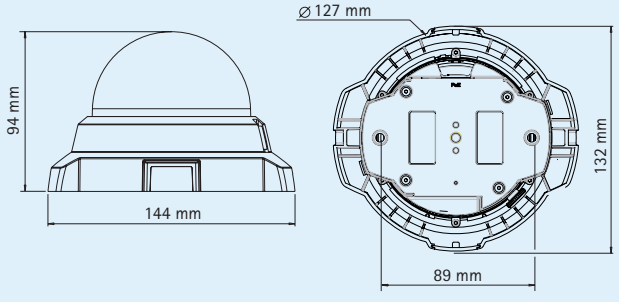

Optionales Zubehör

Montagesatz für Unterdecken, transparente oder getönte Abdeckung

Optionale Gehäuse mit getönter Abdeckung oder schwarzes Gehäuse

Verschiedene Montagesätze

AXIS T8414 Installations-monitor

AXIS P8221 Netzwerk-E/A-Audio-Modul

©2012 Axis Communications AB. AXIS COMMUNICATIONS, AXIS, ETRAX, ARTPEC und VAPIX sind eingetragene sowie in verschiedenen Gerichtsbezirken beantragte Marken von Axis. Alle weiteren Firmen und Produktnamen sind Marken oder eingetragene Marken der jeweiligen Firmen. Wir behalten uns das Recht vor, Änderungen ohne vorherige Ankündigungen vorzunehmen.